ԿՏՐՎԱԾՔ 6-6: Մ 1:100

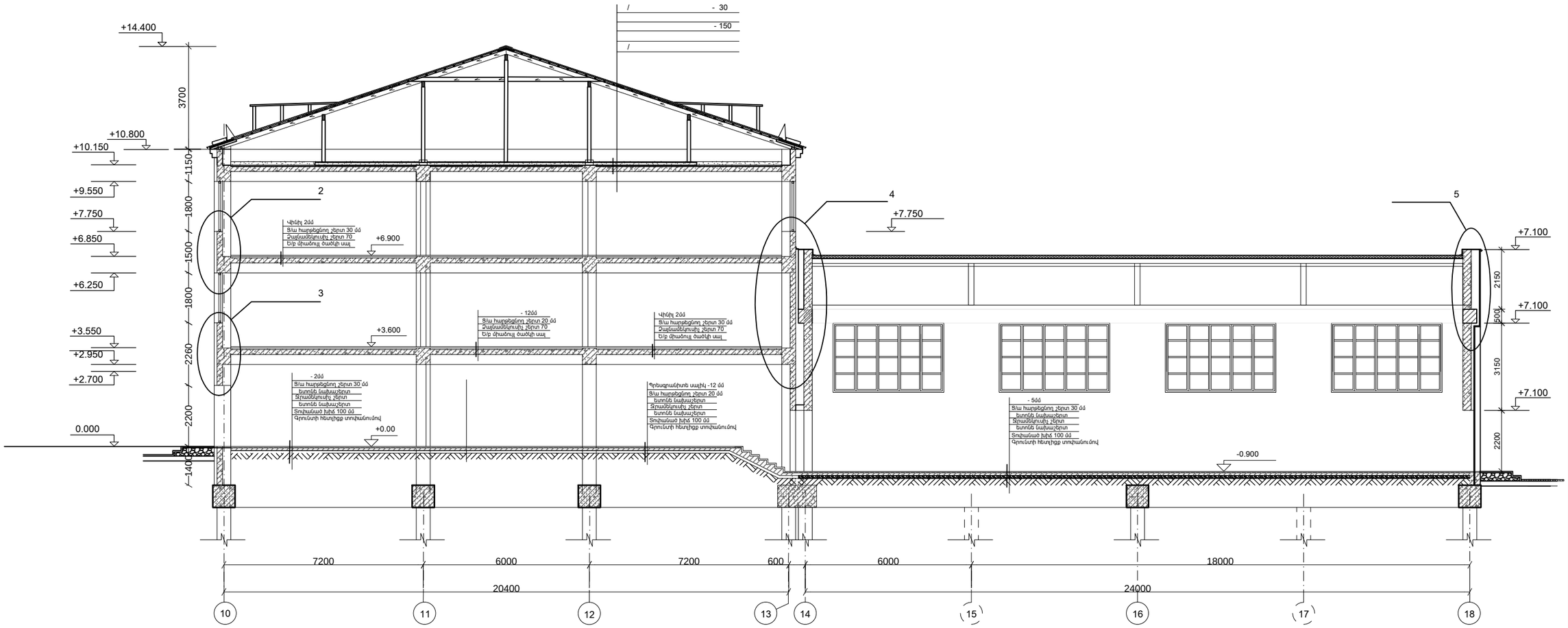

1

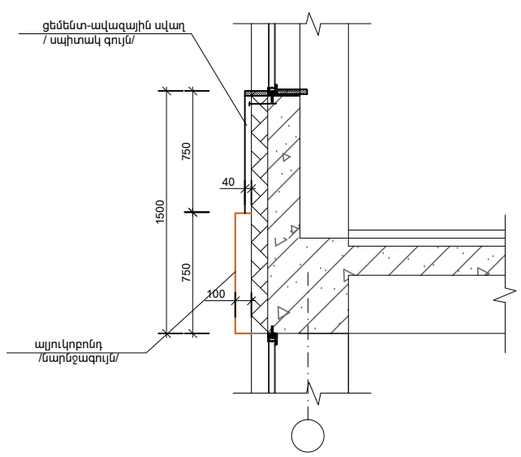

2

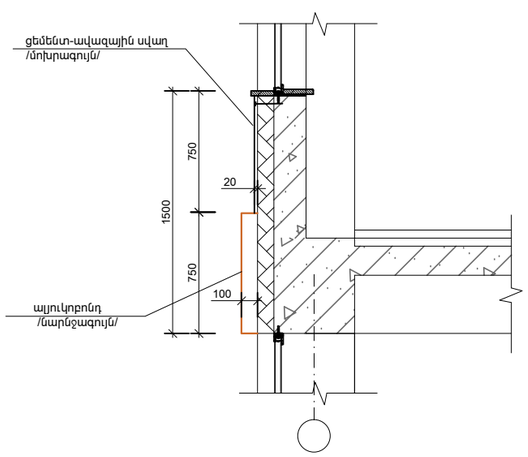

3

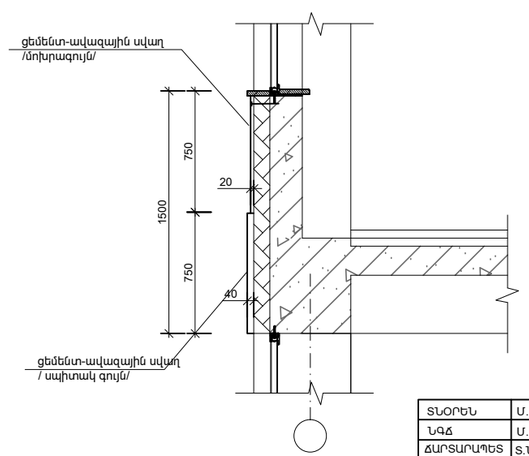

ՏՆՕՐԵՆ	Մ. ՀՈՒՍՆՅԱՆ		ԿԱՊԱՆ ԹԻՎ 7 ԴՊՐՈՑ			
ՆԳԾ	Մ. ՀՈՒՍՆՅԱՆ					
ՃԱՐՏԱՐԱՊԵՏ	Տ.ՆԵՐՍԵՍՅԱՆ					
ՍՏՈՒԳԵՑ	Ն. ՆՇԱՆՅԱՆ			ԱՆ	- 13	38
			ԿՏՐՎԱԾՔ 6-6: Մ 1:100	«ՄԱՌԱ ԵՎ ԴՈՒՍՏՐԵՐ» ՍՊԸ		